≪瀬戸内町行政組織構図≫
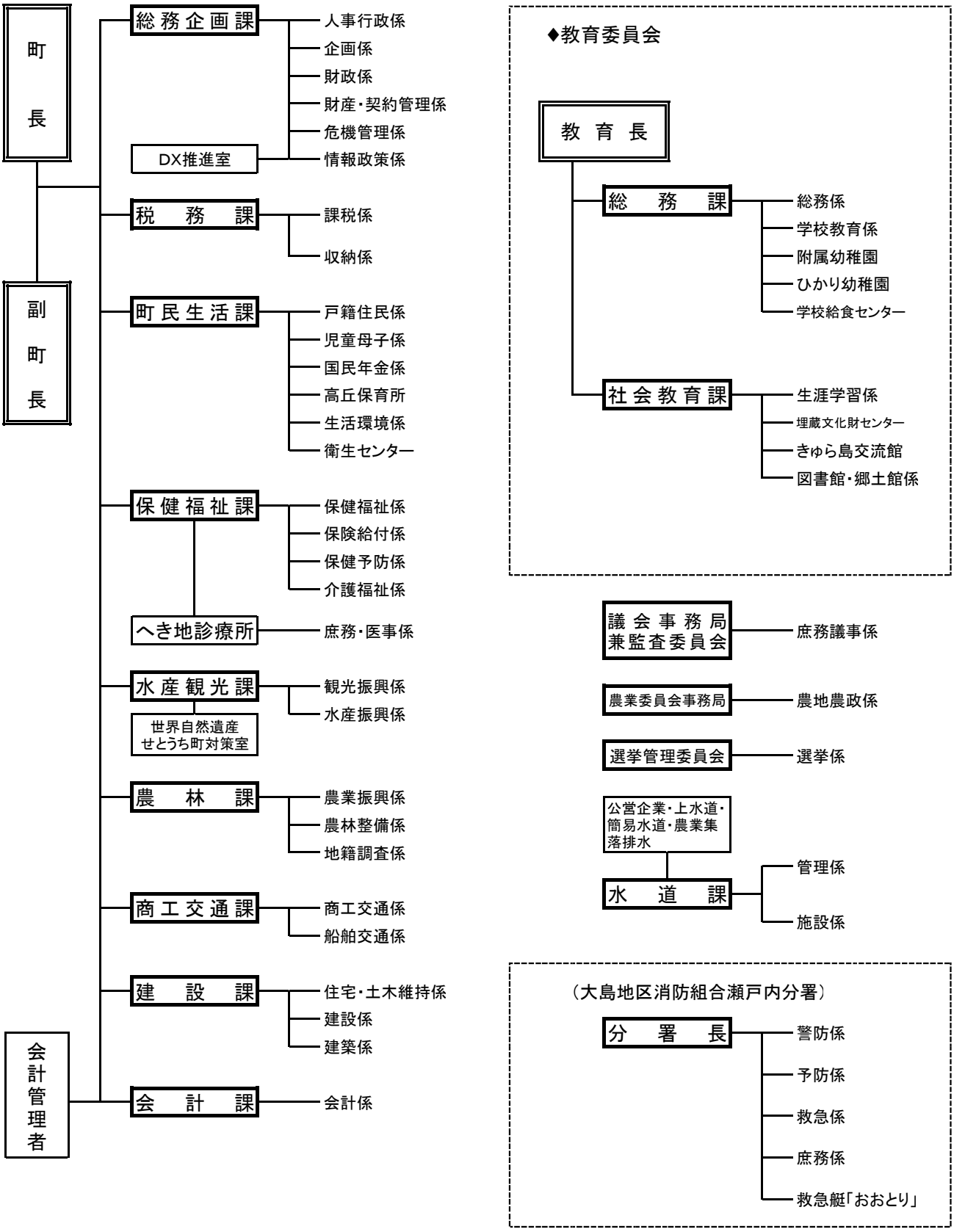
令和7年4月1日現在